Questo disegno è di proprietà della KNOTT Spa . Non può essere riprodotto, divulgato né comunque utilizzato senza autorizzazione scritta.
Alle Rechte, wie vervielfältigung oder weitergabe an Dritte, vorbehalten

Sistema: Solid Edge correzioni manuali non ammesse.
System: Solid Edge keine manuelle Aend.zul.

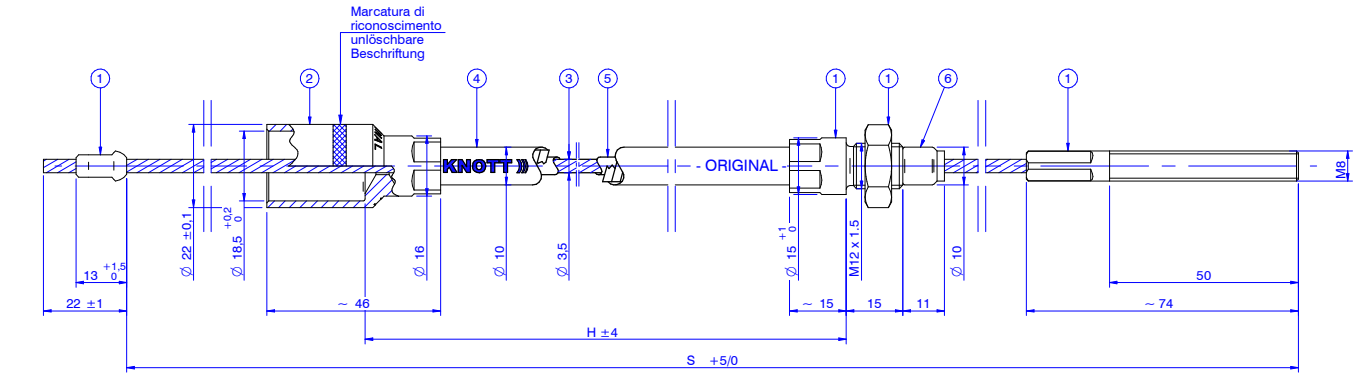

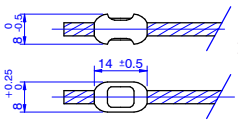

IN ALTERNATIVA:
wahlweise:



					33921-1.57	380	590	Knott Egg	09.02.16	33921-1.28	1700	1940	Knott UK	28.04.05
					33921-1.56	630	940	Knott Egg	27.07.15	33921-1.27	3750	3960	Knott R.	28.03.03
					33921-1.55	1830	2140	Knott Ro	23.06.15	33921-1.26	3050	3260	Knott R.	28.03.03
					33921-1.54	1630	1940	Knott Ro	22.06.15	33921-1.25	1730	1940	Autoflex	03.07.02
					33921-1.53	2395	2620	RTN	11.12.14	33921-1.24	2030	2240	Knott Egg.	01.02.02
					33921-1.52	2535	2930	RTN	27.10.14	33921-1.23	1830	2040		30.06.00
					33921-1.51	345	555	Knott R.	05.06.14	33921-1.22	1000	1210		28.01.00
					33921-1.50	1130	1370	Autoflex	05.12.12	33921-1.21	1990	2200		
					33921-1.49	700	940	Knott UK	24.04.12	33921-1.20	770	980		
					33921-1.48	2570	2770	Knott R.	07.10.11	33921-1.19	1385	1640		
					33921-1.47	3090	3300	Knott SK	29.06.11	33921-1.18	1630	1840		
					33921-1.46	3630	3840	Protempo	24.05.11	33921-1.17	1530	1740		
					33921-1.45	2100	2340	Paillard	22.06.05	33921-1.16	1430	1640		
					33921-1.44	1695	1905	RTN	23.06.09	33921-1.15	1330	1540		
33921-1.72	2030	2340	Knott E.	21.09.20	33921-1.43	2175	2400	Paillard	13.01.09	33921-1.14	1230	1440		
33921-1.71	1830	2140	Knott E.	21.09.20	33921-1.42	2535	2760	Paillard	13.01.09	33921-1.13	1130	1340		
33921-1.70	3800	4010	Knott PL.	05.06.20	33921-1.41	730	1200	Paillard	24.11.08	33921-1.12	1090	1300		
33921-1.69	2630	3030		21.03.19	33921-1.40	1975	2400	Paillard	13.11.08	33921-1.11	1030	1240		
33921-1.68	3230	3440		04.10.17	33921-1.39	2335	2760	Paillard	13.11.08	33921-1.10	980	1190		
33921-1.67	1630	1940	Knott E.	06.06.17	33921-1.38	2230	2440	Knott Egg	07.12.06	33921-1.09	930	1140		
33921-1.66	1530	1840	Knott E.	06.06.17	33921-1.37	4080	4290	Knott Egg	18.10.06	33921-1.08	900	1110		
33921-1.65	1430	1740	Knott E.	06.06.17	33921-1.36	4920	5130	Knott Egg	18.10.06	33921-1.07	830	1040		
33921-1.64	1330	1640	Knott E.	06.06.17	33921-1.35	1930	2140	Knott UK	27.07.06	33921-1.06	730	940		
33921-1.63	1230	1540	Knott E.	06.06.17	33921-1.34	2430	2640	Paillard	17.11.05	33921-1.05	680	890		
33921-1.62	1130	1440	Knott E.	06.06.17	33921-1.33	2630	2840	Knott UK	29.08.05	33921-1.04	650	860		
33921-1.61	1030	1340	Knott E.	06.06.17	33921-1.32	2130	2340	Knott UK	22.06.05	33921-1.03	630	840		
33921-1.60	930	1240	Knott E.	06.06.17	33921-1.31	2350	2560	Knott UK	22.06.05	33921-1.02	530	740		
33921-1.59	830	1140	Knott E.	06.06.17	33921-1.30	2750	2960	Knott UK	12.05.05	33921-1.01	430	640		
33921-1.58	2360	2725	RTN	26.02.16	33921-1.29	1790	2000	Knott UK	28.04.05	33921-1.00	220	430	27.01.99	
N. Art.	H	S	Cliente	Data	N. Art.	H	S	Cliente	Data	N. Art.	H	S	Cliente	Data

Marcatura di riconoscimento - *unlöschbare Beschriftung*

KNOTT XXXXXX.XX YY - ZZ

Codice cavo - Seilzug-Nr. | Anno - Jahr | Settimana - Woche

ISTRUZIONI DI COLLAUDO - *Pruefvorschrift*

Collaudo al 100% - 100% *Serienpruefung Pruefkraft*

6500 N

Nessuna deformazione permanente ammissibile
Keine bleibende Verformung zulaessig

ISTRUZIONI DI MONTAGGIO - *Montagefvorschrift*

Cavo ingrassato - *Litzegeshmiert*

FINITURE SUPERFICIALI
Oberflaechenbehandlung

1	Zinco-Nich. Fe ZnNi(12)5/A (grigio)- . . . *grau*
2	Zinc. Fe/Zn 12μ (bianco) . . . . . *weiss*
3	Zinc. Fe/Zn 8 cB (bianco) DIN 50961 . . *weiss*
4	Polietilene NERO . . . . . *schwarz*
5	Polietilene (PEHD) . . . . . *neutral*
6	Gomma NBR 70±5 Sh . . . . . *schwarz*

N.	Data	Sigla	Descrizione Modifica - *Beschreibung der Aenderung*
./.	12.11.2019	mf	Agg. grafica e quotatura, dalla marc. 47-19 guaina con tubino integrato
./.	10.02.2016	mf	Mod. H/S su 33921-1.57 (da 330/540 a 380/590)
./.	17.09.2012	mf	Modif. finitura sup. nottolino: da brunito a Zinco-nichelato.
./.	13.11.2008	mf	Aggiornamento finiture superficiali, sostituito gommino.
./.	10.02.2003	gb	Modificato quota da 25±1 a 22±1 .

KNOTT SPA
Pianoro (Bologna)

Denominazione - *Benennung*: Cavo Ø 3.5 - *Seilzug Ø 3.5*

Codice materale - *Material-Nr.*: .

Rif originale - *Original-Nr*:

Finitura - *Oberflaechenbehandlung*: .

Disegnatore - *Zeichner*	Visto - *gezeich*	Sostituisce il.... - *ersetzt*	Peso - *Gewicht*	TOLLERANZE QUOTE LIBERE SECONDO DIN 7168-m-S *FREIMASSTOLLERANZEN NACH DIN 7168-m-S*	DIN 6784
Benizzi					-0.3 / -0.3
Data - *Datum*: 01.02.2002	Scala - *Masstab*: 1:1	A3			33921-1